BRILLIANT®

LKUFO40W

CAMPANA INDUSTRIAL

Lea las instrucciones:

ADVERTENCIAS:

Nunca realice conexiones eléctricas con las manos mojadas.No lleve a cabo la instalación con la alimentación de la red eléctrica conectada, ya que puede ocurrir un choque eléctrico.En caso de que la instalación sea en un lugar alto, realizar la instalación sobre un banco o escalera con la altura necesaria, que sea estable y sea colocado en un lugar seco y plano. No seguir las instrucciones anteriores pueden llevar a un choque eléctrico, caída, quemadura o alguna otra lesión.

PRECAUCIONES:

No instalar el luminario en lugares húmedos o expuestos a agentes químicos. Asegurarse de que las características eléctricas de la red de alimentación son las adecuadas para el luminario, ya que una diferencia puede ocasionar mal funcionamiento o resultar en un luminario quemado.No tirar el luminario ya que puede afectar sus características de seguridad.

NOTA IMPORTANTE:

Es de suma importancia que consideremos el utilizar reguladores de voltaje para cualquier luminaria que utilicemos, ya que cualquier sobre voltaje puede llegar a dañar por completo nuestro producto.

DIAGRAMA

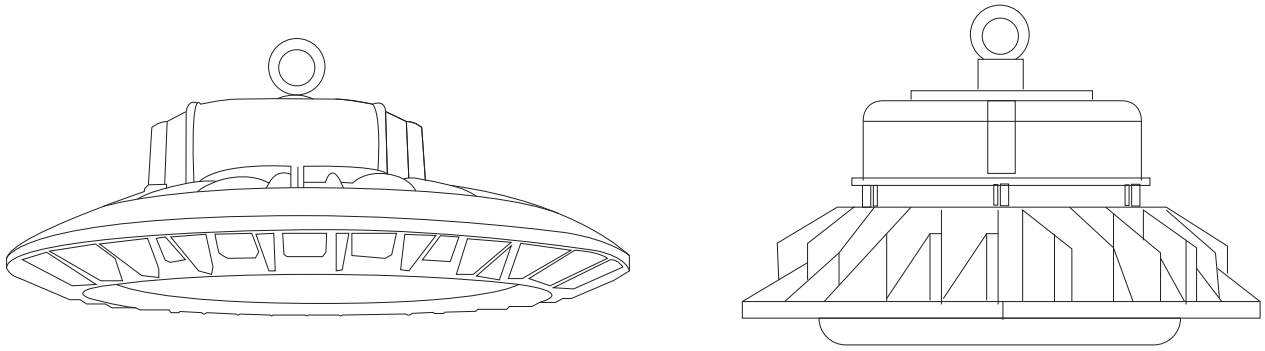

Nota: El dibujo muestra una introducción general a esta descripción. Cuando exista diferencia entre el actual producto y el dibujo. Por favor revisar los productos reales.

1. Características

- Luminaria downlight colgante con formato circular .
- Iluminación directa.
- Potencia 40.1W
- Disponible en blanco frío (6000°K).
- El voltaje estándar de entrada es de 90~265VAC.
- Cuando instales, siempre trabaja con un técnico o un especialista.
- Material de fundición a presión y viga de aluminio.
- El grado de este producto es IP65, no poner el accesorio dentro del agua.
- Aplicable en temperatura ambiente: Max. 65°C.

CONTACTO
País de Origen:China
Importador:Consorcio Eléctrico,S.A de C.V. | R.F.C. CEL750502KU2
Marca:BRILLIANT ®
DIRECCIÓN: Av. Río Consulado #121, Col.Arenal Del. Azcapotzalco, C.P.02980, Ciudad de México, México.
TELÉFONOS:(55)5597 0219 | (55) 5583 0306 | (55) 5597 0242. LADA(sin costo) 800 8228 697
www.brillanteiluminacion.mx

BRILLIANT®

LKUFO40W
CAMPANA INDUSTRIAL

2.Conexión.

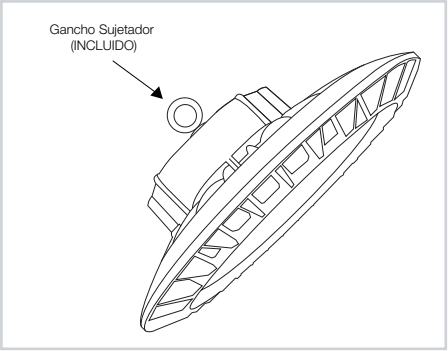

2.1 Sacar el producto de su empaque y adjuntar los accesorios.

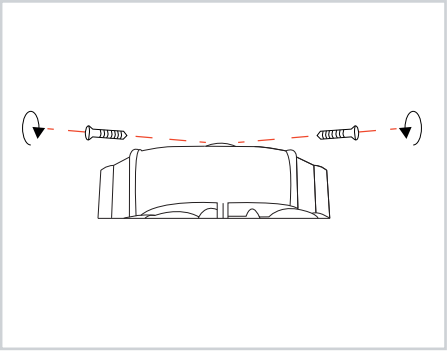

2.2 cuenta con dos tornillos en los extremos de la luminaria, los cuales retiraremos.

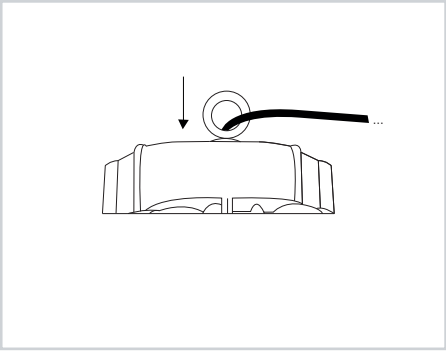

2.3 Colocaremos el gancho sujetador a la luminaria.
Únicamente debemos de pasar cable de alimentación por el orificio central del gancho.

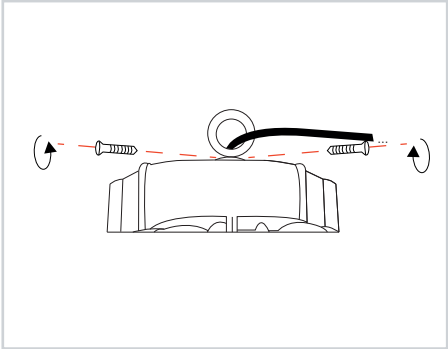

2.4 Procederemos a colocar los tornillos de sujeción de la luminaria al gancho, asegurándonos de apretarlos correctamente.

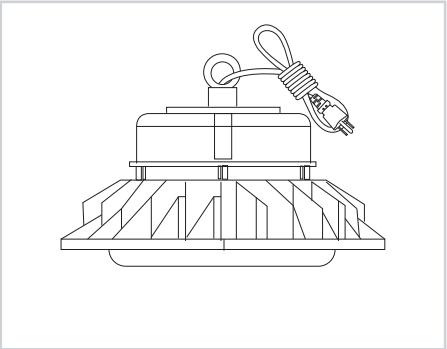

2.5 Le colocaremos una clavija a nuestra luminaria (NO INCLUIDA).

CONTACTO
País de Origen:China
Importador:Consorcio Eléctrico,S.A de C.V. | R.F.C. CEL750502KU2
Marca:BRILLIANT ®
DIRECCIÓN: Av. Río Consulado #121, Col.Arenal Del. Azcapotzalco, C.P.02980, Ciudad de México, México.
TELÉFONOS:(55)5597 0219 | (55) 5583 0306 | (55) 5597 0242. LADA(sin costo) 800 8228 697
www.brillanteiluminacion.mx