LBLE5

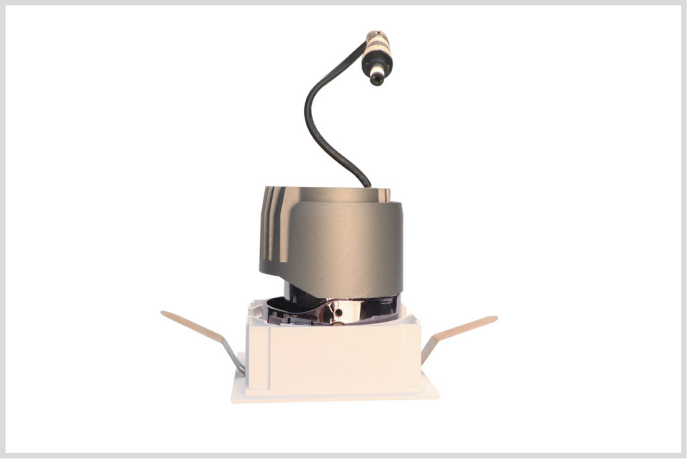

NOTA:
Elija el código según los parámetros y la pieza cambiable.

SERIES **IRON** CUSTOM 05

- Luminaria downlight armable.
- Compatible con accesorios cuadrados.
- Instalación empotrable sobre techos.
- Uso en interior.
- Ideal para iluminación efecto puntual: suave, uniforme puntual.
- Distribución de luz, fija, ajustable o bañador de pared.
- Dimmeable 0-10V
- Dimmeable (opcional): ON/OFF, TRIAC y DALI.
- Espesor del techo 3-20mm

DESCRIPCIÓN

LBLE5 U 9W 15°

- **A** Temperatura
- **B** Potencia
- **C** Apertura

CÓDIGOS

LBLE5U9W15°	LBLE5U15W15°
LBLE5U9W24°	LBLE5U15W24°
LBLE5U9W36°	LBLE5U15W36°
----------	----------
LBLE5W9W15°	LBLE5W15W15°
LBLE5W9W24°	LBLE5W15W24°
LBLE5W9W36°	LBLE5W15W36°
----------	----------
LBLE5N9W15°	LBLE5N15W15°
LBLE5N9W24°	LBLE5N15W24°
LBLE5N9W36°	LBLE5N15W36°

PARÁMETROS ELÉCTRICOS

Temperatura **(A)**	Potencia **(B)**	Apertura **(C)**	Instalación **(D)**	Lumens	Tipo de LED	Voltaje	CRI	IP	Color
Ultra cálido		15º		630 lm (U) 675 lm (W) 720 lm (N)	OSRAM	110~220VAC	90	20	Gris
2700ºK (U)	9W	24º	Estándar (CN5)						
Cálido		36º							
3000°K (W)	15W		Sin borde (SN5)	1260 lm (U) 1350 lm (W) 1440 lm (N)					
Neutro									
4000°K (N)									

LBLE5

CARCASAS **COMPATIBLES**

NOTA: *El armado del luminario es completamente personalizable consta de: una carcasa para instalación **(.CN o .SN)**, un anillo **(F1, F2, F3, F4 o F5)** y un tipo de lente **(FW, LS, BW, RG, QG, FX)**, los accesorios antes mencionados son opcionales.*

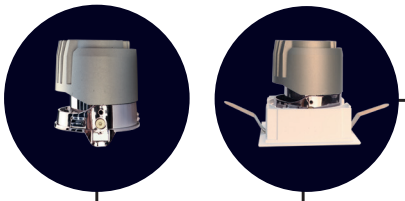

INSTALACIÓN **(D)**

LBLE5.CN
Instalación Estándar

LBLE5.SN
Instalación sin bordes

ANILLOS COMPATIBLES **(E)**

LBLE5.

Código	Forma Cuadrada
F1	
F2	
F3	
F4	
F5	
F6	
F7	
F8	
F4	
F5	

LENTES **(F)**

LBLE5.

Código	Descripción		
FW	Panal		
LS	Difusor elipsoidal		
BW	Difusor prismático		
RG	Luz suave		
QG	Luz brillante		
FX Antideslumbramiento			

-Filtro corrección de color: Rubor ámbar **(R31)**

CN5

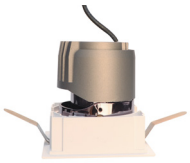

SN5

LBLE5

DIAGRAMA

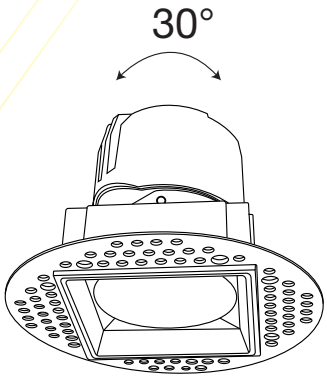

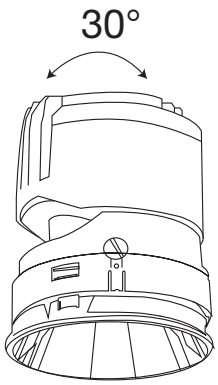

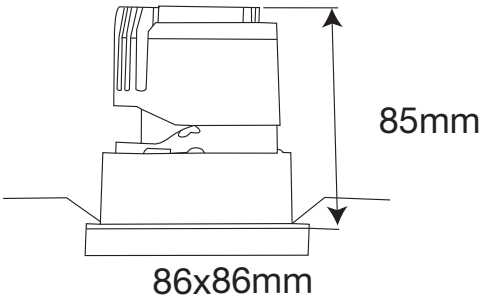

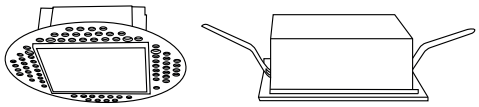

Corte externo
⌀75x75mm

MONTAJE

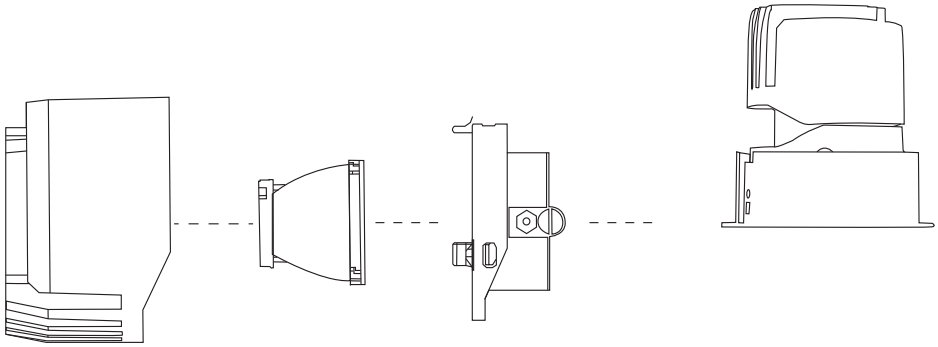

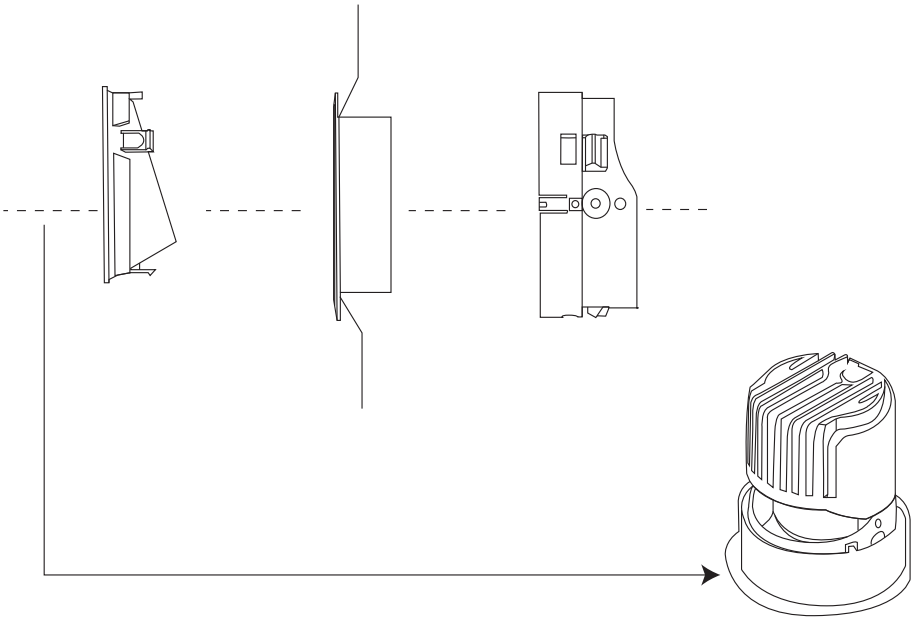

LBLE5

NOTA: *Bajo pedido.*

- Distribución de luz ajustable (Dirigible) 30°

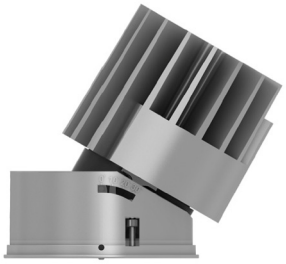

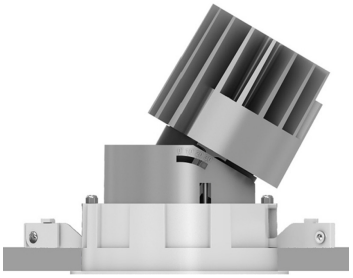

CN5

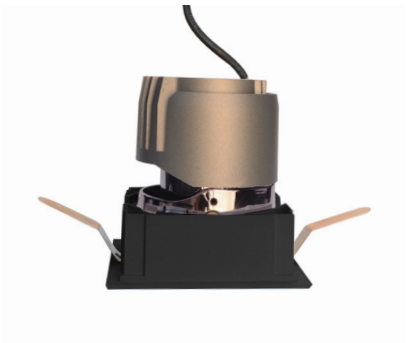

- Distribución de luz fija.

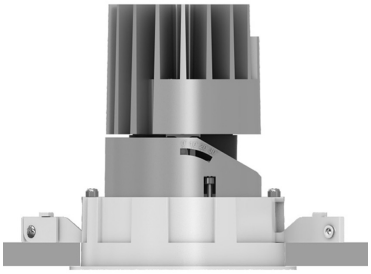

SN5