LBLE4

NOTA:
Elija el código según los parámetros y la pieza cambiable.

SERIES **IRON** CUSTOM 04

- Luminaria downlight armable.
- Compatible con accesorios cuadrados.
- Instalación empotrable sobre techos.
- Uso en interior.
- Ideal para iluminación efecto puntual: suave, uniforme puntual.
- Distribución de luz, fija, ajustable o bañador de pared.
- Dimmeable 0-10V
- Dimmeable (opcional): ON/OFF, TRIAC y DALI.
- Espesor del techo 3-20mm

DESCRIPCIÓN

LBLE4 U 5W 15°

- **A** Temperatura
- **B** Potencia
- **C** Apertura

CÓDIGOS

LBLE4U5W15°	LBLE4U8W15°
LBLE4U5W24°	LBLE4U8W24°
LBLE4U5W36°	LBLE4U8W36°
---	---
LBLE4W5W15°	LBLE4W8W15°
LBLE4W5W24°	LBLE4W8W24°
LBLE4W5W36°	LBLE4W8W36°
---	---
LBLE4N5W15°	LBLE4N8W15°
LBLE4N5W24°	LBLE4N8W24°
LBLE4N5W36°	LBLE4N8W36°
---	---
LBLE4U7W15°	LBLE4U9W15°
LBLE4U7W24°	LBLE4U9W24°
LBLE4U7W36°	LBLE4U9W36°
---	---
LBLE4W7W15°	LBLE4W9W15°
LBLE4W7W24°	LBLE4W9W24°
LBLE4W7W36°	LBLE4W9W36°
---	---
LBLE4N7W15°	LBLE4N9W15°
LBLE4N7W24°	LBLE4N9W24°
LBLE4N7W36°	LBLE4N9W36°

PARÁMETROS ELÉCTRICOS

Temperatura **(A)**	Potencia **(B)**	Apertura **(C)**	Instalación **(D)**	Lumens	Tipo de LED	Voltaje	CRI	IP	Color
Ultra cálido	5W	15º		350 lm (U) 375 lm (W)	OSRAM	110~220VAC	90	20	Gris
2700ºK (U)		24º	Estándar (CN4)	400 lm (N)					
Cálido	7W	36º		490 lm (U) 525 lm (W)					
3000°K (W)			Sin borde (SN4)	560 lm (N)					
Neutro	8W			560 lm (U) 600 lm (W)					
4000°K (N)				640 lm (N)					

LBLE4

CARCASAS **COMPATIBLES**

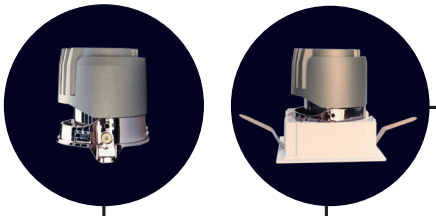

INSTALACIÓN **(D)**

LBLE4.CN
Instalación Estándar

LBLE4.SN
Instalación sin bordes

ANILLOS COMPATIBLES **(E)**

Código	Forma Cuadrada
LBLE4.Y1	
LBLE4.Y2	
LBLE4.Y3	
LBLE4.D4	
LBLE4.F5	

LENTES **(F)**

Código	Descripción		
LBLE4.FW	Panal		
LBLE4.LS	Difusor elipsoidal		
LBLE4.BW	Difusor prismático		
LBLE4.RG	Luz suave		
LBLE4.QG	Luz brillante		
LBLE4.FX	Antideslumbramiento		

-**Filtro corrección de color:** Rubor ámbar **(R31)**

NOTA: *Solo puede usar un lente por luminario y el filtro puede reducir la temperatura a 2400ºK*

SN4

CN4

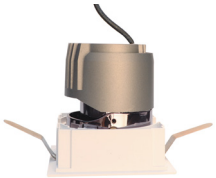

CN4

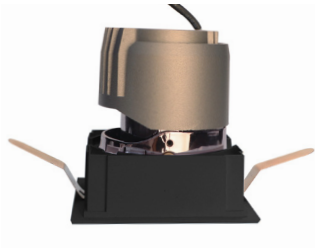

SN4

NOTA: *Bajo pedido.*

LBLE4

DIAGRAMA

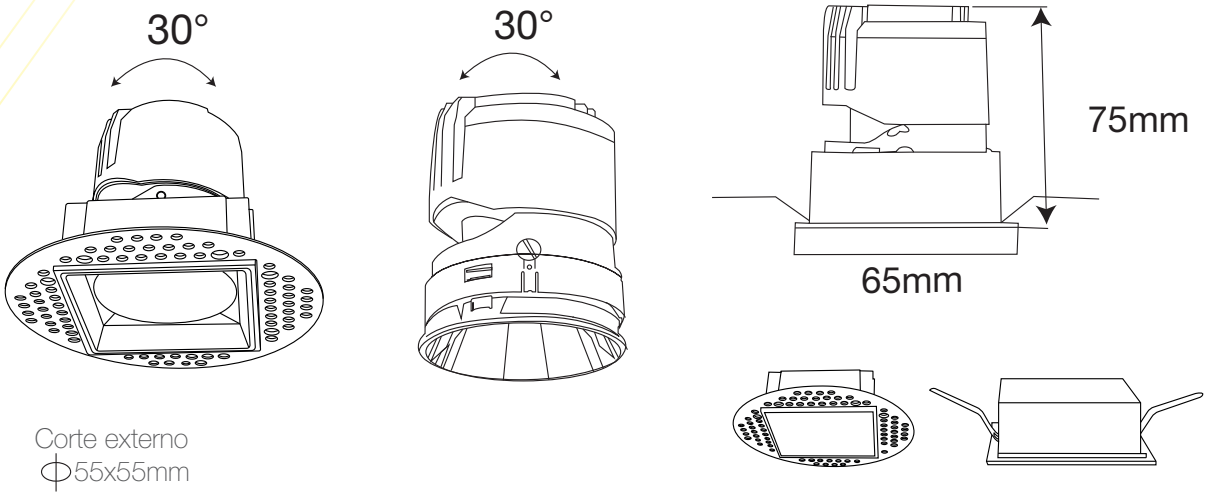

Corte externo
ϕ55x55mm

MONTAJE

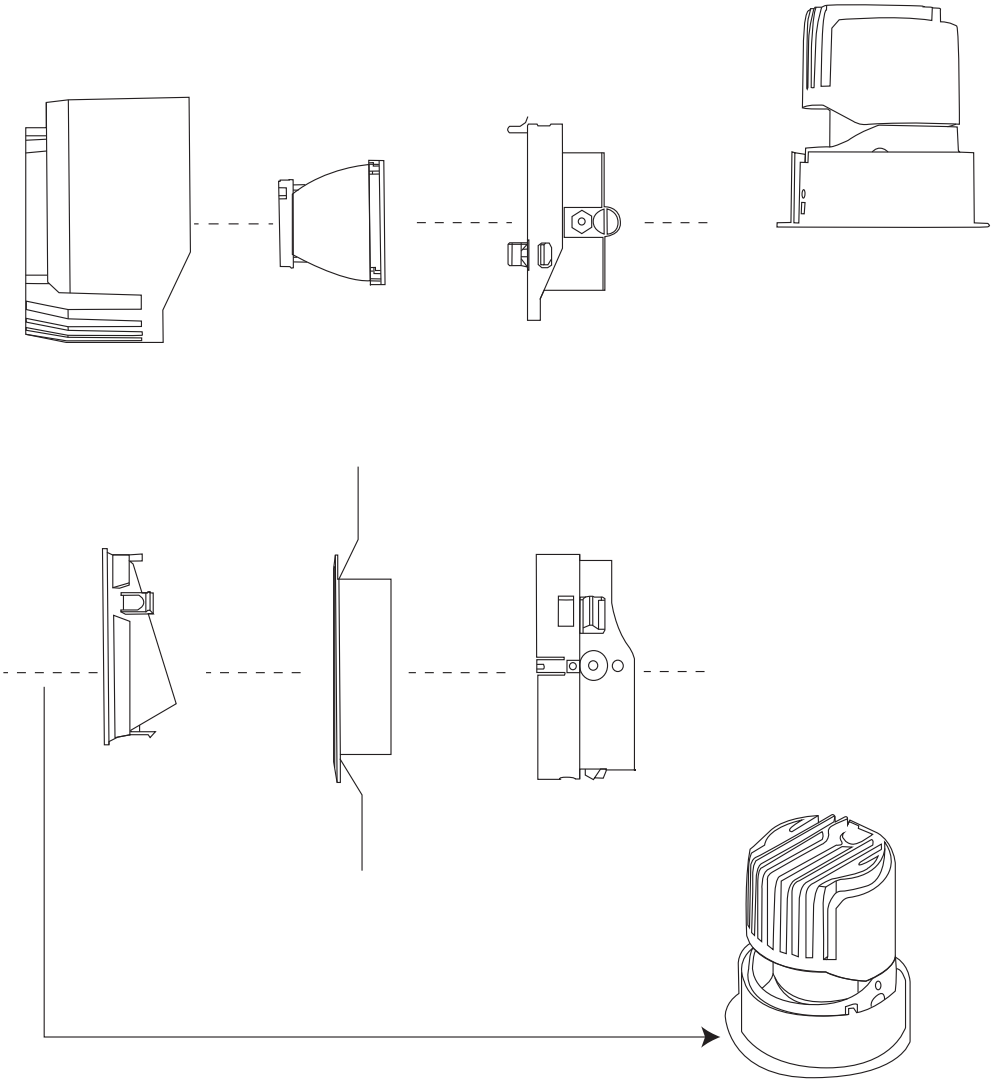

LBLE4

- Distribución de luz fija.

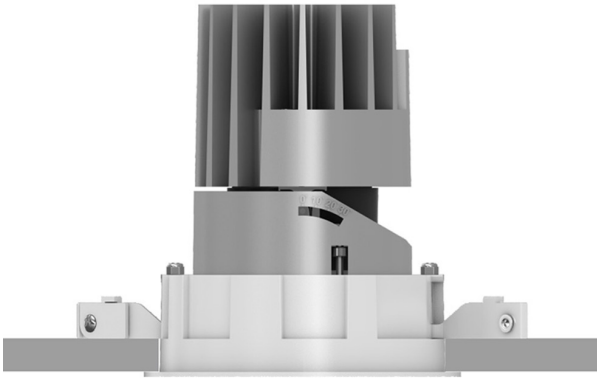
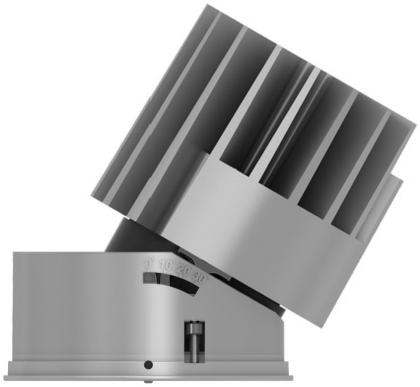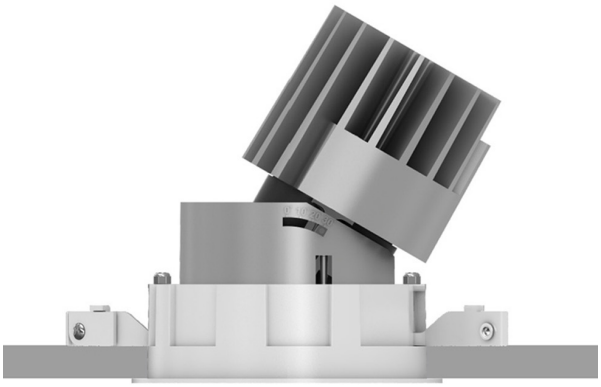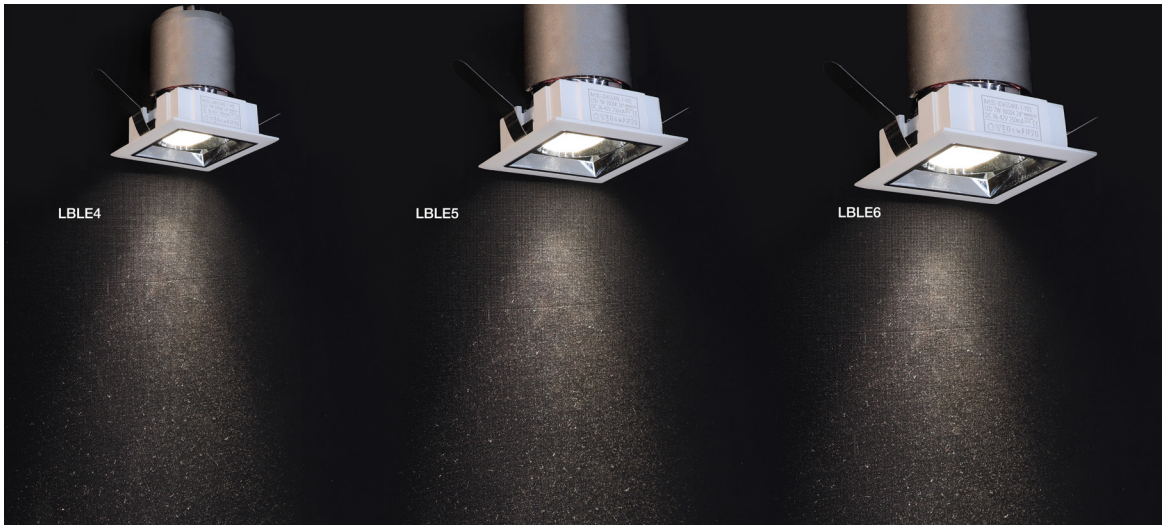
- Distribución de luz ajustable (Dirigible) 30°