BRILLIANT®

EQUIPO AUXILIAR

LM6012

FUENTE DE ALIMENTACIÓN

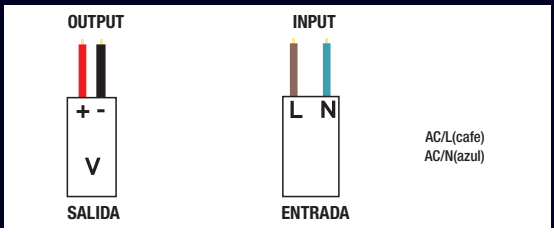

FUENTE DE ALIMENTACIÓN

EQUIPO AUXILIAR

IP 67

- Fuente de alimentación 60W.
- 100~240 VAC
- 50-60Hz
- Vout: 12VDC
- Temp. de trabajo: -30~+70°C
- Temp. almacenamiento.,humedad: -40~+80°C
- Humedad de trabajo: 20~90% RH sin condensación.
- Dimensiones: 162.5*42.5*32mm
- IP67

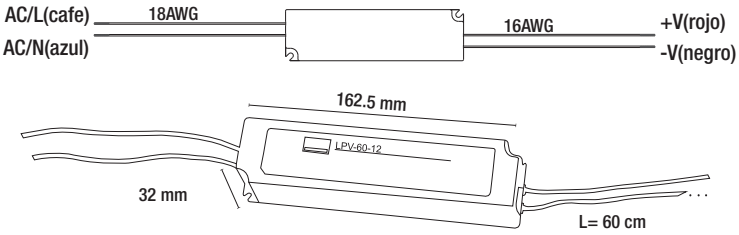

OUTPUT (SALIDA)	
Voltaje DC	12VDC
Región actual constante	5A
Alcance actual	0~5A
Potencia nominal	60W
Ondulación y ruido	120mVp-p
Tolerancia de voltaje	±5.0%
Regulación de línea	±1.0%
Regulación de carga	±2.0%
Configuración de tiempo de subida	5000ms,20ms/230VAC 500ms,20ms/115VAC
Tiempo de espera	50ms/230VAC,16ms/ 115VAC

INPUT (ENTRADA)	
Rango de Voltaje	90 ~ 264VAC 127 ~ 370VDC
Rango de frecuencia	47 ~ 63Hz
Eficiencia (Tip.)	76%
Corriente AC	1.2A / 115VAC 1A / 230VAC
Corriente INRUSH	ARRANQUE EN FRÍO 60A (ancho = 595µ s medidos al 50% de Ipico) a 230 VCA.
Número máximo de PSU en 16A CORTACIRCUITOS	3 unidades (disyuntor tipo B) / 6 unidades (disyuntor tipo C) a 230VAC
Corriente de fuga	0.25mA / 240VAC

BRILLIANT®

LM6012

FUENTE DE ALIMENTACIÓN

DIAGRAMA DE BLOQUES

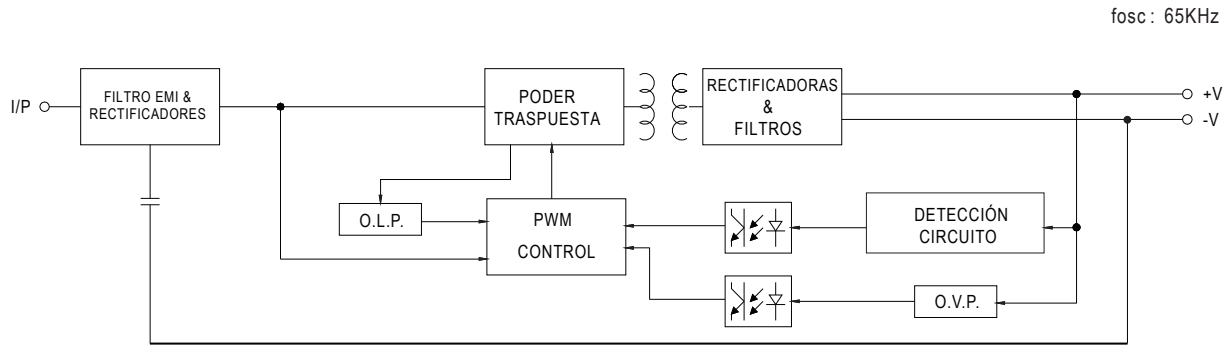

CURVA DE REDUCCIÓN

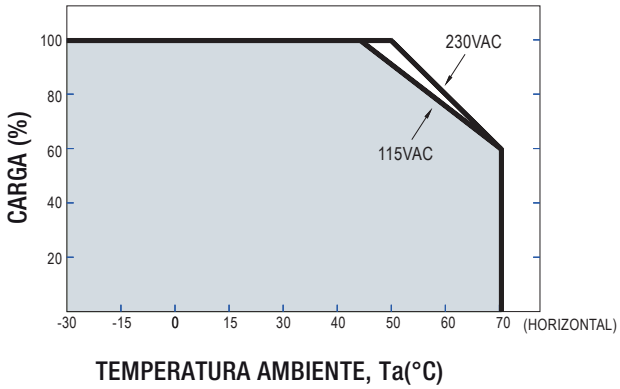
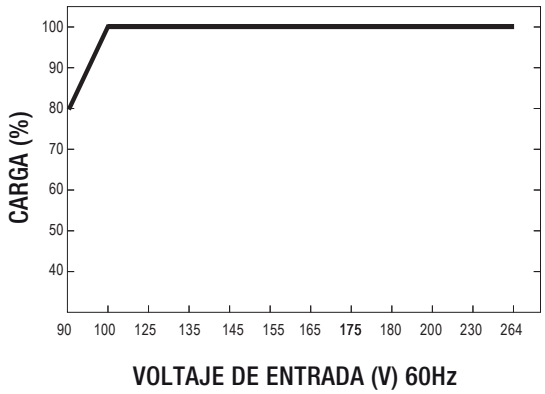
CARACTERÍSTICAS ESTÁTICAS