BRILLIANT®

MODELO:LK2036RGB

LUMINARIO: WALL WASHER HIGH POWER LED RGB 100CM

INSTRUCTIVO
ANTES DE INSTALAR LEA ESTE INSTRUCTIVO.

ADVERTENCIAS:
Nunca realice conexiones eléctricas con las manos mojadas.No lleve a cabo la instalación con la alimentación de la red eléctrica conectada, ya que puede ocurrir un choque eléctrico.En caso de que la instalación sea en un lugar alto, realizar la instalación sobre un banco o escalera con la altura necesaria, que sea estable y sea colocado en un lugar seco y plano. No seguir las instrucciones anteriores pueden llevar a un choque eléctrico, caída, quemadura o alguna otra lesión.

PRECAUCIONES:
No instalar el luminario en lugares húmedos o expuestos a agentes químicos. Asegurarse de que las características eléctricas de la red de alimentación son las adecuadas para el luminario, ya que una diferencia puede ocasionar mal funcionamiento o resultar en un luminario quemado.No tirar el luminario ya que puede afectar sus características de seguridad.

DIMENSIONES	PRODUCTO
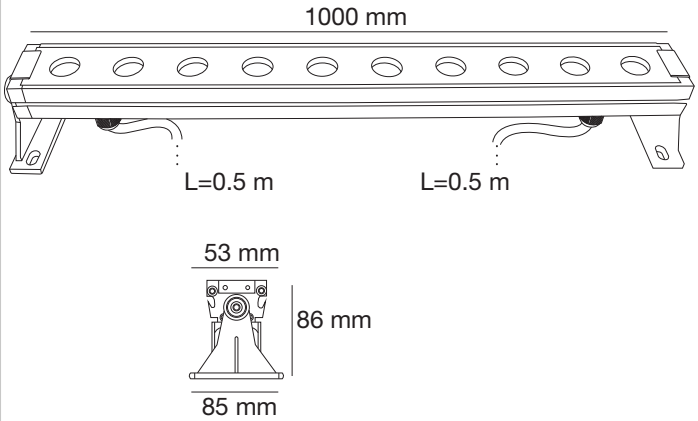	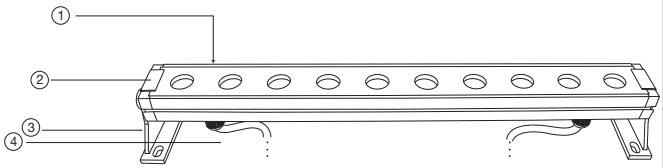 • 1. VIDRIO TEMPLADO • 2. HOUSING • 3. SOPORTE • 4. CABLE

Nota: : El dibujo muestra una introducción general a esta descripción. Cuando exista discrepancia entre el actual producto y el dibujo, por favor revise los productos reales.

1.Características

- Reflector RGB de 40W y peso de 4.4kg.
- Tipo de LED: OSRAM
- Disponible en apertura: 30°
- Voltaje: 24 VDC
- Consumo: 67.2W
- Instalación para sobreponer en piso
- Uso para exteriores.
- Material: Aluminio extruido cubierto con polvo gris y vidrio templado de 3mm, vidrio y housing sellado con silicón
- Acabado color gris.
- | IP66 | IK05 |

CONTACTO
País de Origen:China
Importador:Consorcio Eléctrico,S.A de C.V. | R.F.C. CEL750502KU2
Marca:BRILLIANT ®
DIRECCIÓN: Av. Río Consulado #121, Col.Arenal Del. Azcapotzalco, C.P.02980, Ciudad de México, México.
TELÉFONOS:(55)5597 0219 | (55) 5583 0306 | (55) 5597 0242. LADA(sin costo) 800 8228 697
www.brillanteiluminacion.mx

BRILLIANT®

MODELO:LK2036RGB

LUMINARIO: WALL WASHER HIGH POWER LED RGB 100CM

2. Instalación

Este reflector necesita dispositivos para su instalación

Decodificador de 3 canales/Control DMX/Cable de 4 pines/Fuente de alimentación/Amplificador de señal (Si sobrepasa una distancia de 100m en cuanto a señal) / Funda termocontráctil-con resina o Conector intermedio (LKCONECT)

• Al utilizar el cable de 4 pines, necesitamos identificar que código de colores contiene éste cable, se recomienda que los empalmes hacia la luminaria sean los mismos colores ó se tenga presente como se realizó el empalme.

• Una vez empalmados los cables, se pone una funda termocontráctil de 1/8 a cada punta para cubir el empalme y con la pistola de calor se exponen las fundas para que se contraigan. En su defecto debe usarse un conector intermedio. (LKCONECT)

• Posteriormente se cubren los empalmes con funda termocontráctil con resina y con una pistola de calor se expónen las fundas pára que se contraigan y la resina de la funda cubra todo el empalme y así quedará sellada para que no se filtre el agua.

• Conectar la luminaria al decodificador DMX 4CH en el conector INPUT y OUTPUT.

• Se alimenta el reflector SUPER LINEAL RGB a través del Decodificador.

*Se identifica la polaridad de nuestra fuente de alimentación con ayuda de un multímetro.

*Se conectan en la sección INPUT del decodificador DMX.

*El cable Negro/Blanco (V+) de la fuente y el cable negro(V-)

LUMINARIA	Cable 4 pins
+24VDC	Negro
R	Rojo
G	Verde
B	Azul

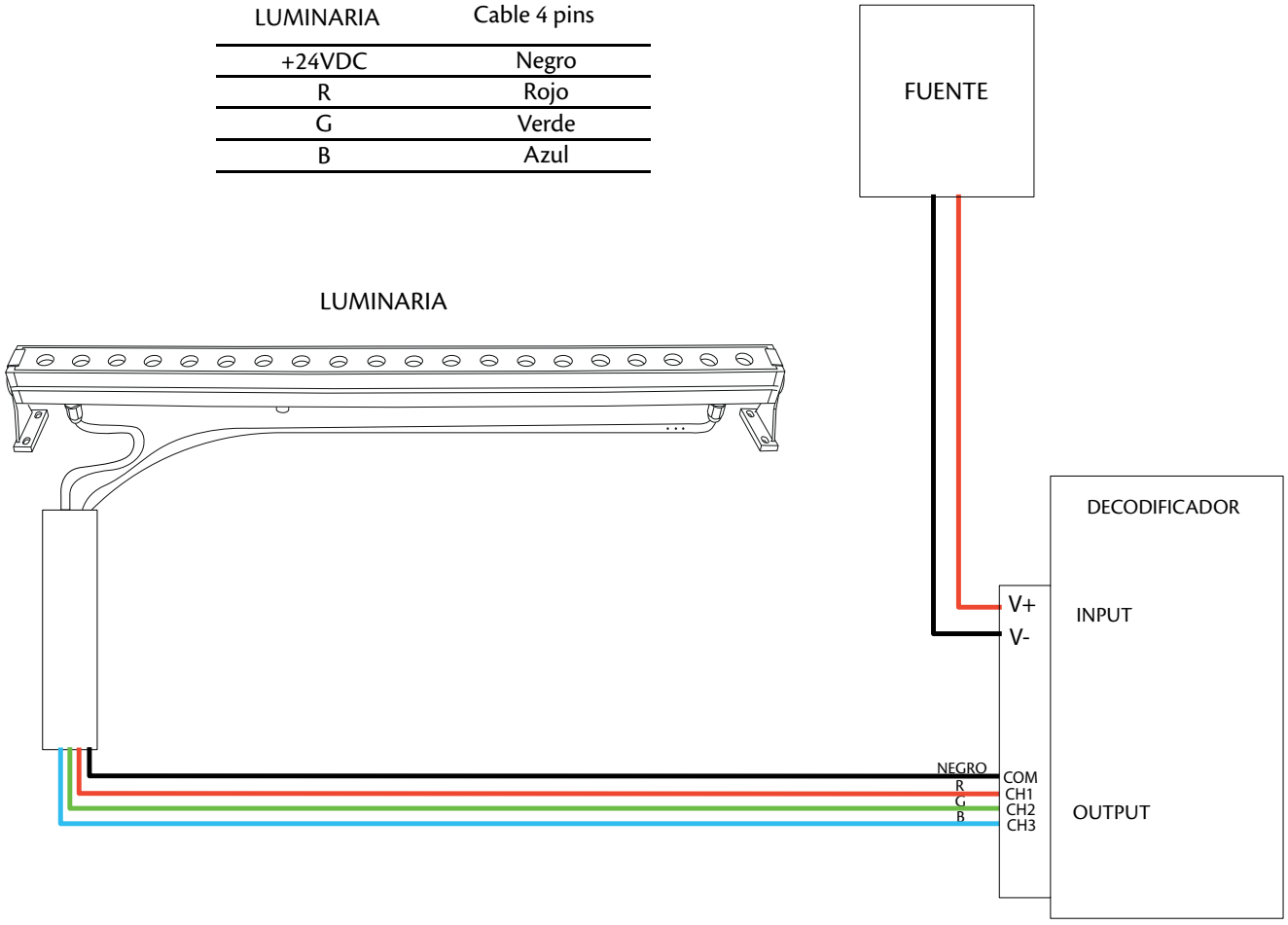

CONTACTO
País de Origen:China
Importador:Consorcio Eléctrico,S.A de C.V. | R.F.C. CEL750502KU2
Marca:BRILLIANT ®
DIRECCIÓN: Av. Río Consulado #121, Col.Arenal Del. Azcapotzalco, C.P.02980, Ciudad de México, México.
TELÉFONOS:(55)5597 0219 | (55) 5583 0306 | (55) 5597 0242. LADA(sin costo) 800 8228 697
www.brillanteiluminacion.mx