BRILLIANT®

MODELO:C242W.1/ C242C.1

LUMINARIO: LED OLIVE 04

INSTRUCTIVO
ANTES DE INSTALAR LEA ESTE INSTRUCTIVO.

ADVERTENCIAS:
Nunca realice conexiones eléctricas con las manos mojadas.No lleve a cabo la instalación con la alimentación de la red eléctrica conectada, ya que puede ocurrir un choque eléctrico.En caso de que la instalación sea en un lugar alto, realizar la instalación sobre un banco o escalera con la altura necesaria, que sea estable y sea colocado en un lugar seco y plano. No seguir las instrucciones anteriores pueden llevar a un choque eléctrico, caída, quemadura o alguna otra lesión.

PRECAUCIONES:
No instalar el luminario en lugares húmedos o expuestos a agentes químicos. Asegurarse de que las características eléctricas de la red de alimentación son las adecuadas para el luminario, ya que una diferencia puede ocasionar mal funcionamiento o resultar en un luminario quemado.No tirar el luminario ya que puede afectar sus características de seguridad.

DIMENSIONES

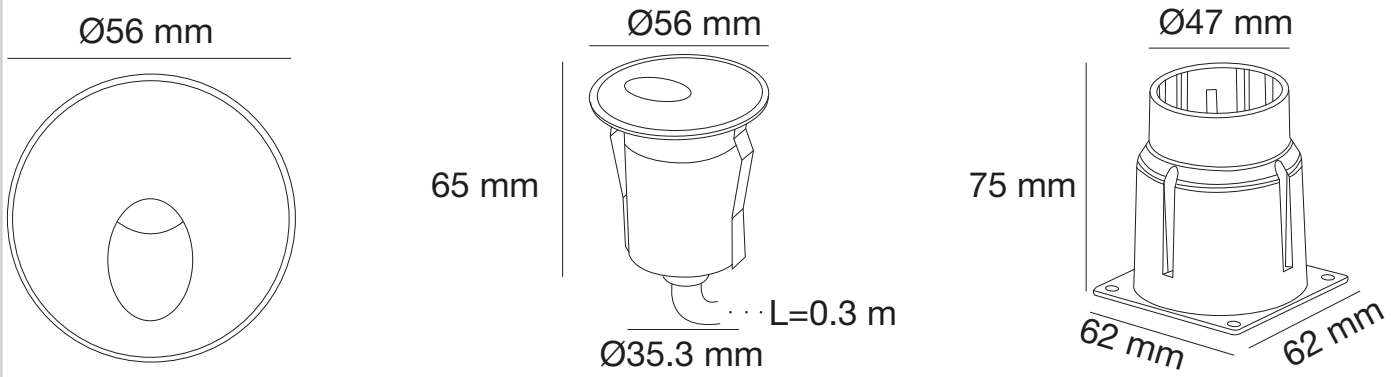

Nota: El dibujo muestra una introducción general a esta descripción. Cuando exista diferencia entre el actual producto y el dibujo. Por favor revisa los productos reales.

1. Características

- Este producto es una luminaria de cortesía circular de pequeñas dimensiones y peso de 0.4kg.
- Blanco cálido (3000°K | W) y blanco frío (6000°K | C)
- Tipo de LED: OSRAM
- Apertura: | 50° |
- Voltaje: 24 VDC
- Consumo: 2.4W
- Instalación empotrable sobre muros, pasillos o escaleras, uso para interiores y exteriores.
- Material: Aluminio fundido a presión cubierto con polvo gris oscuro.
- CRI80 | IP65

CONTACTO
País de Origen:China
Importador:Consorcio Eléctrico,S.A de C.V. | R.F.C. CEL750502KU2
Marca:BRILLIANT ®
DIRECCIÓN: Av. Río Consulado #121, Col.Arenal Del. Azcapotzalco, C.P.02980, Ciudad de México, México.
TELÉFONOS:(55)5597 0219 | (55) 5583 0306 | (55) 5597 0242. LADA(sin costo) 800 8228 697
www.brillanteiluminacion.mx

BRILLIANT®

MODELO:C242W.1/ C242C.1

LUMINARIO: LED OLIVE 04

2. Instalación

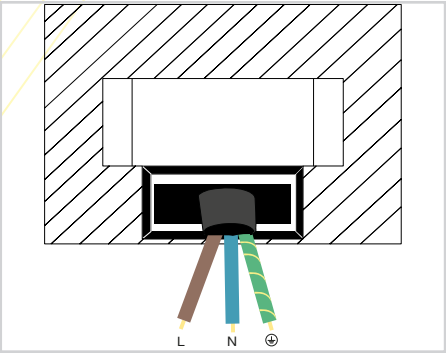

1. Preparaciones de obra civil y eléctrica. Es necesario que antes de instalar la luminaria y cualquiera de sus partes se tenga una preparación eléctrica y de obra civil como tubería de PVC o de algún material que permita la canalización del cable de alimentación hasta la luminaria.

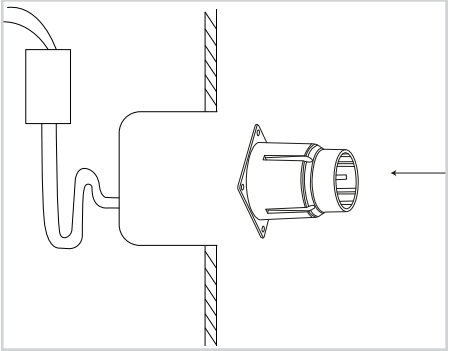

2. Instala el housing dentro del espacio determinado. Considera que el housing tiene una plataforma con orificios para fijarlo al muro.

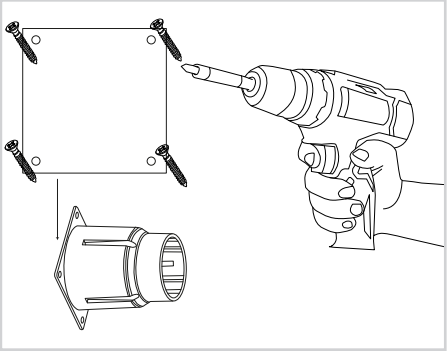

3. Introduce los taquetes y con ayuda del roto martillo introduce los tornillos para fijar el housing (incluidos en el empaque).

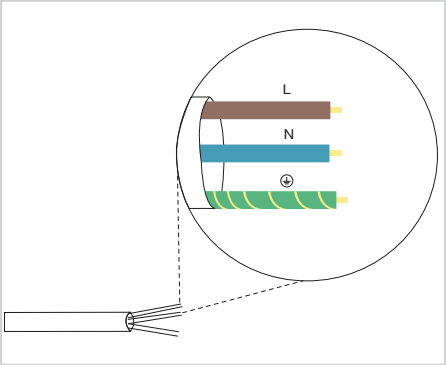

4. Realiza la conexión eléctrica, tomando en cuenta que los colores:
Cable café : Línea
Cable azul: Neutro
Cable amarillo/verde : Tierra física.

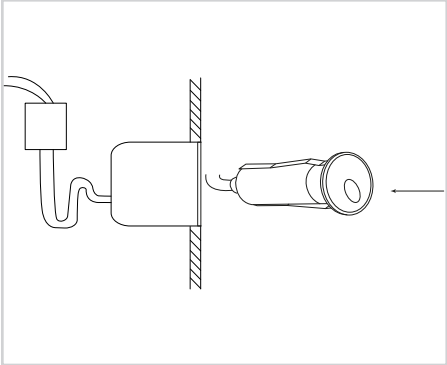

5. Introduce la luminaria dentro del housing.

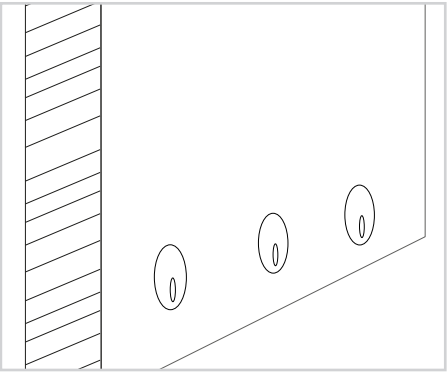

6. Ajuste los tornillos de sujeción y energizar.

CONTACTO
País de Origen:China
Importador:Consorcio Eléctrico,S.A de C.V. | R.F.C. CEL750502KU2
Marca:BRILLIANT ®
DIRECCIÓN: Av. Río Consulado #121, Col.Arenal Del. Azcapotzalco, C.P.02980, Ciudad de México, México.
TELÉFONOS:(55)5597 0219 | (55) 5583 0306 | (55) 5597 0242. LADA(sin costo) 800 8228 697
www.brillanteiluminacion.mx