BRILLIANT®

LKB1256A / WW / CW

EMPOTRADOS

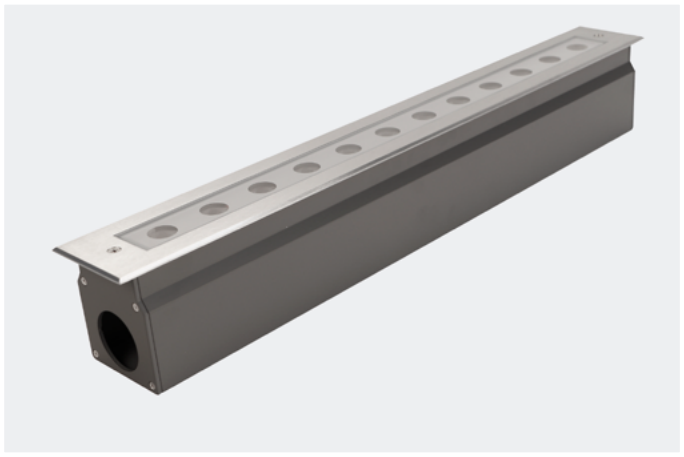

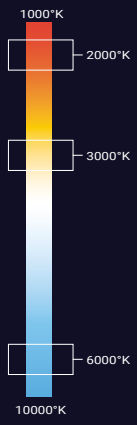

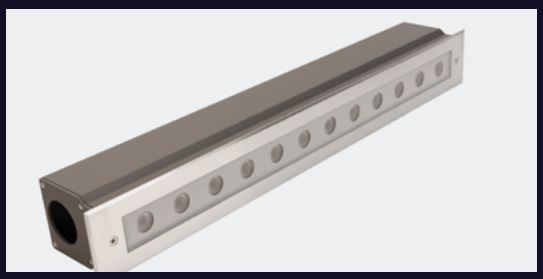

PRECAUCIÓN

Es necesario realizar una buena instalación que impida la entrada de agentes corrosivos (humedad, agua o polvo) en los cables de alimentación.
Los códigos situados en la parte superior se complementan colocando el ángulo de apertura que se desea (20,25,30,35,40 EJEMPLO: LKB1256WW20).

EMPOTRADO MONOCROMÁTICO

LINEAL 18W

- Luminaria lineal de 18W y peso de 3.2kg.
- Disponible en blanco ambar (2000°K | A) ,blanco cálido (3000°K | WW) y blanco frío (6000°K | CW).
- Apertura simétrica.
- Instalación empotrable en pisos.
- Uso para interiores o exteriores como iluminación de muros.
- Resistente al impacto.
- Acabado acero inoxidable.

STOCK

CRI 80 | IK 07 | IP 67 | NOM

PARÁMETROS **ELÉCTRICOS**

Temperatura de color	2000ºK	3000ºK	6000ºK
Potencia	12x1.5W		
Tipo de LED	OSRAM		
Cantidad de LEDS	12		
Voltaje	100~277VAC		
Corriente de Op.	143mA		
Consumo	18W		
Lumens	1020 lm	1020 lm	1108lm
Eficiencia	56.6 lm/w	56.6 lm/w	61.5 lm/w
Dimmeable (opcional)	ON/OFF		
	TRIAC, PWM, 1-10V & DALI (*Por pedido)		
Material	Cuerpo de aluminio extruido cubierto con polvo gris, con cubierta de acero inoxidable y vidrio templado de 6mm		
Housing	Aluminio		
Cable	H05RN-F 3X1.0mm² L=0.5m		
Temp.de Op.	-20ºC~40ºC		

APERTURA

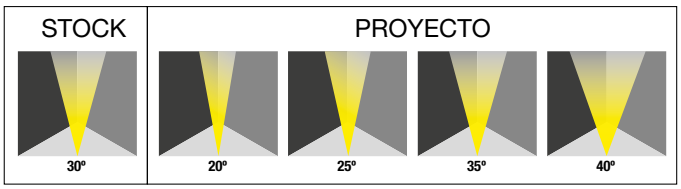

BRILLIANT®

LKB1256A / WW / CW

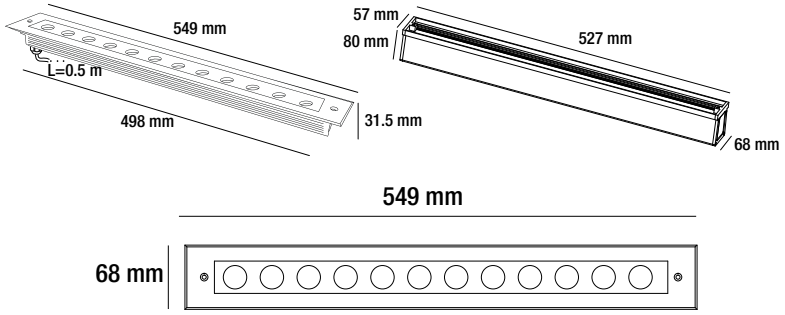
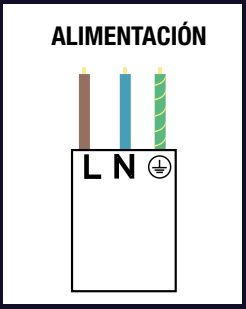
DIAGRAMA